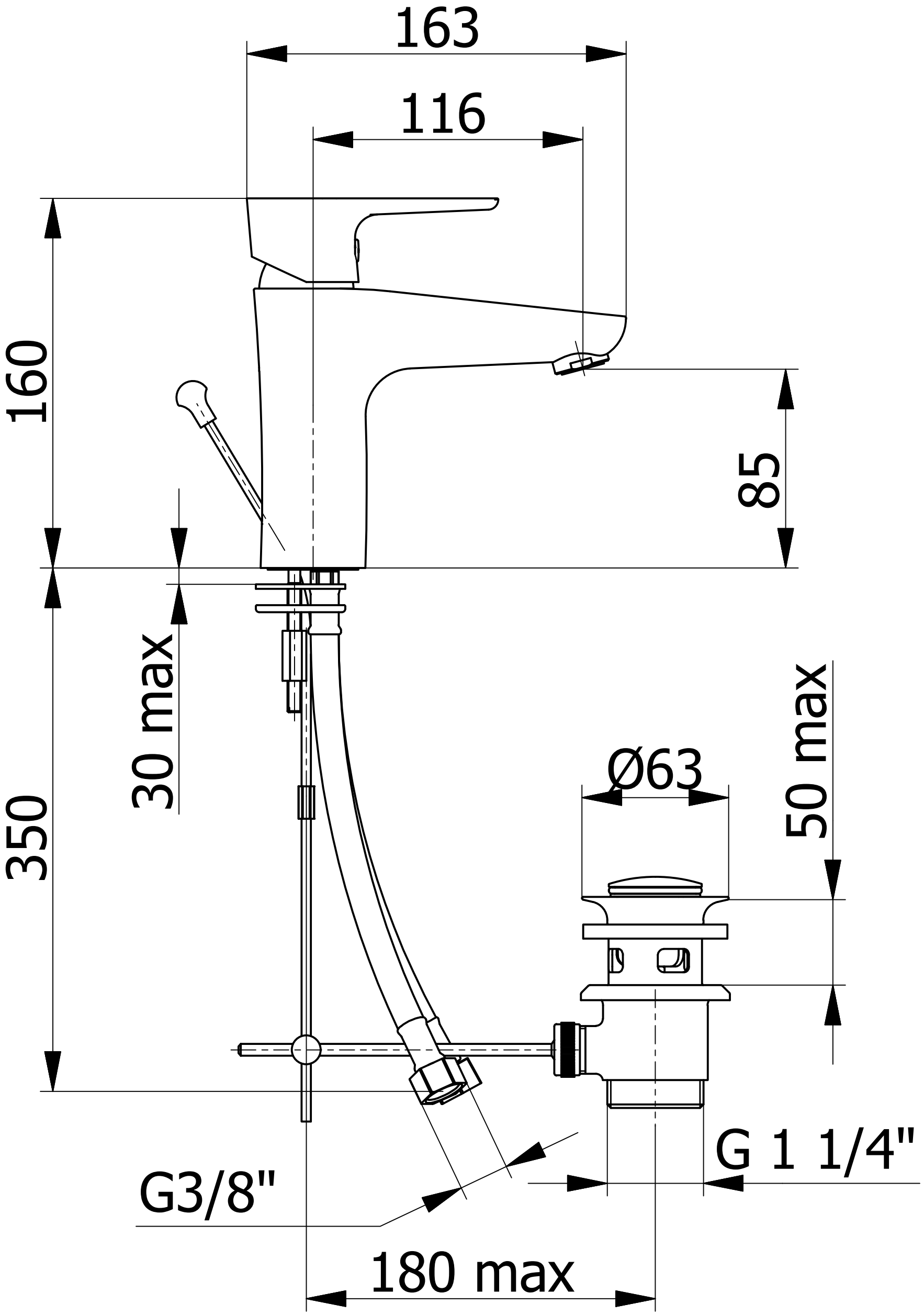

Revisione	Data	Descrizione revisione	Disegnato	Controllato/Approvato

DEMM RUBINETTERIA

Denominazione: LAVABO MODA

		Disegnato	Controllato/Approvato	Scala:	Tolleranze non indicate	Codice:
Conchiglia N°	Data	15/09/2014	16/10/2014	1:1	PO11	4810
Stampo N°	Firma	Mauro	Mauro			

Peso	Materiale	Smussi non quotati	Raggi non quotati	Trattamenti termici	Finitura superficiale
N/A					

A TERMINI DI LEGGE QUESTO DISEGNO NON PUO' ESSERE RIPRODOTTO E/O DISTRIBUITO SENZA L'AUTORIZZAZIONE DI DEMM RUBINETTERIE