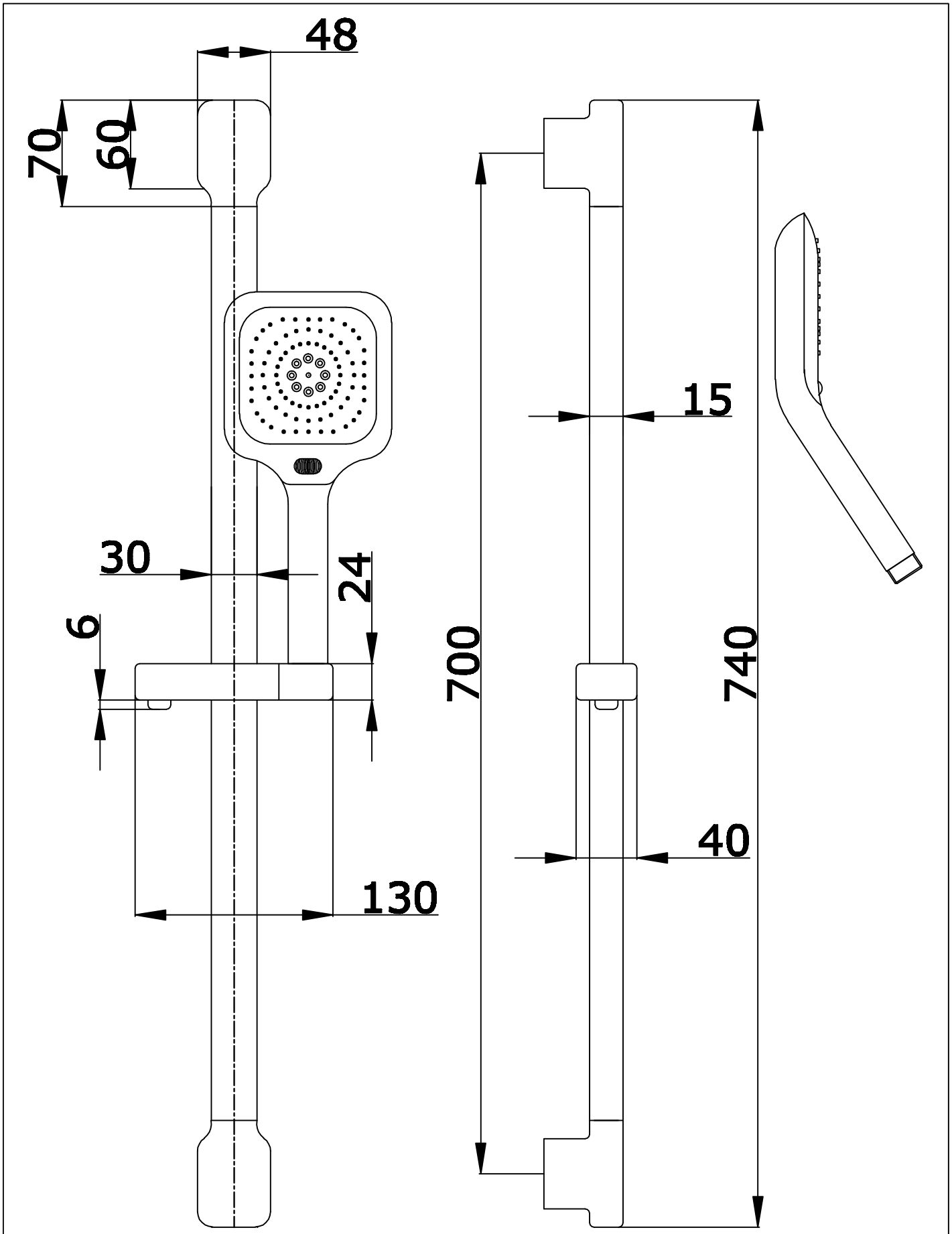

DEMM

Titolo: SALISCENDI ABS

Data: 20/09/17 | Disegnato: 20/09/17 | Controllato: 20/09/17 | Approvato: 20/09/17

Scala: 1:1

Ordine: N° 16330

Materiale: TONNE