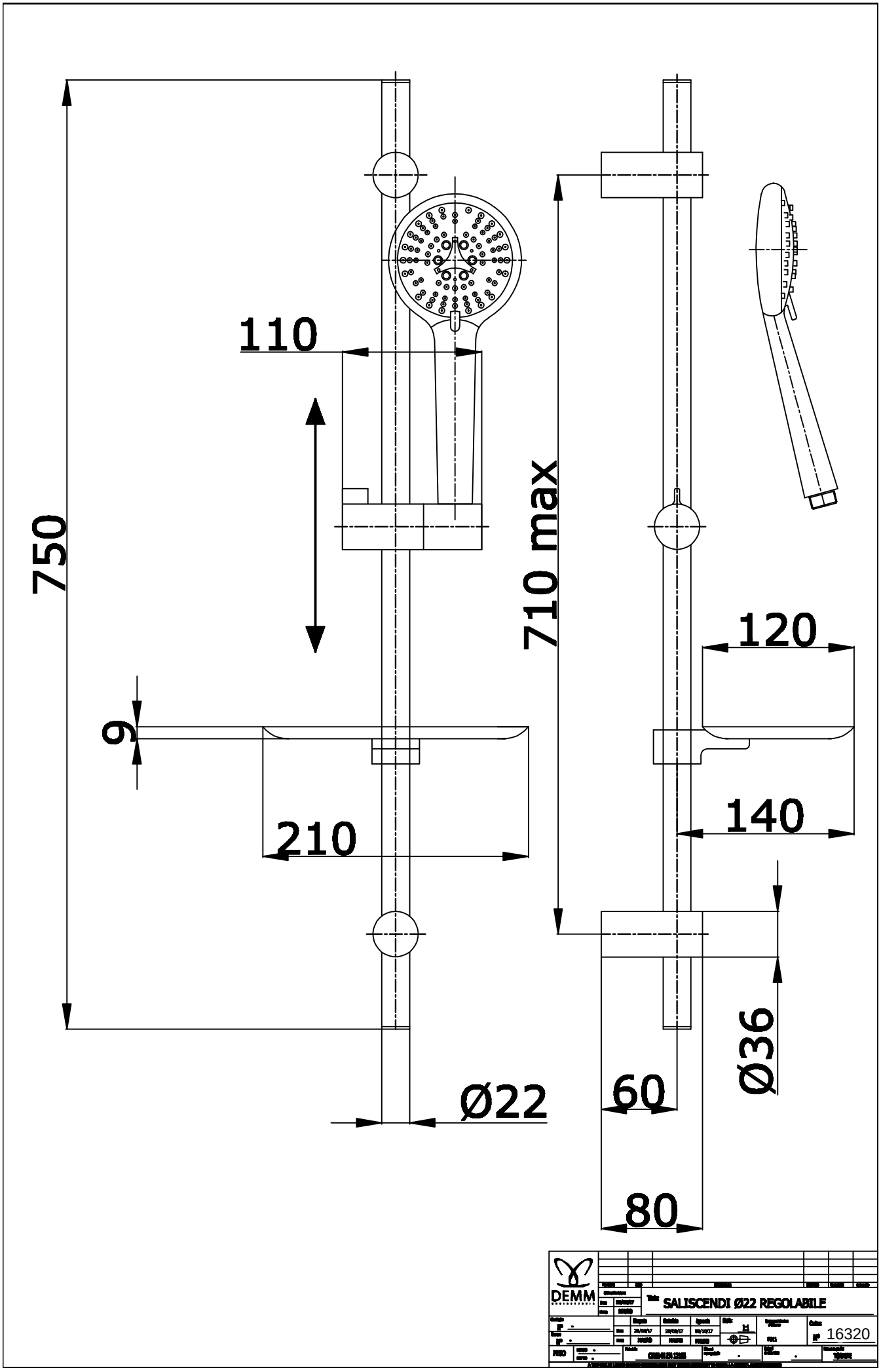
750
110
710 max
120
9
140
210
Ø36
60
Ø22
80
DEMM
SALISCENDI Ø22 REGOLABILE
16320